PRZEKRÓJ A–A

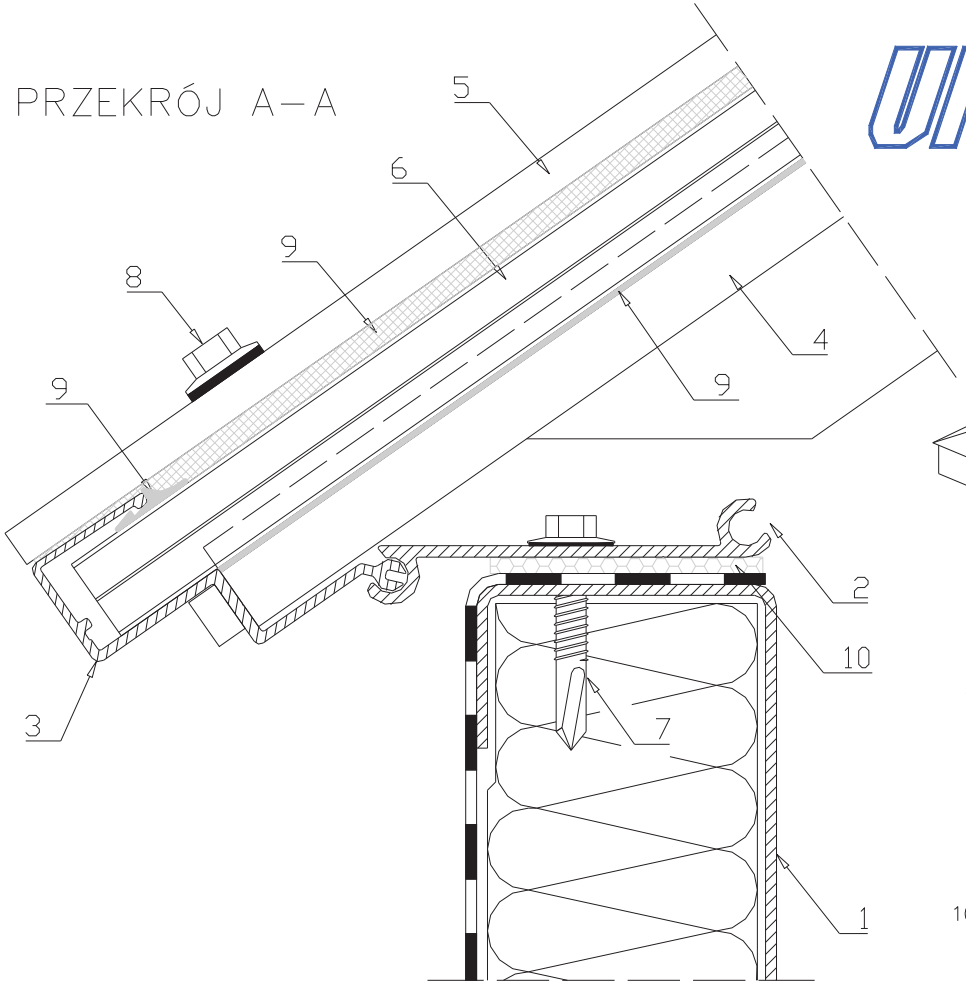

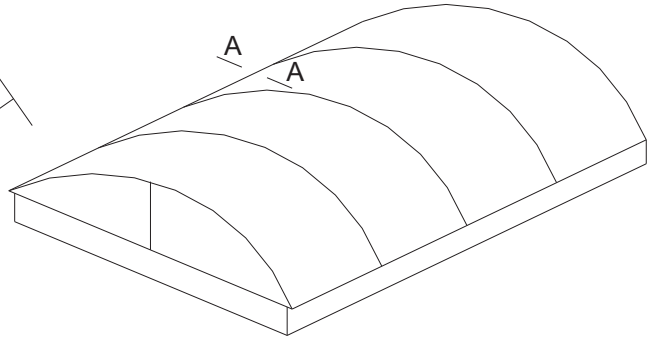

1. podstawa z blachy stal ocynk. h = 300, 400, 470 lub 500 mm
2. profil aluminiowy wezgłowiowy
3. profil aluminiowy łapkowy
4. profil aluminiowy nośny teowy
5. profil aluminiowy nakładkowy
6. płyta poliwęglanowa gr. 16 mm (krawędzie płyty oklejone taśmą paroprzepuszczalną)
7. śruba samowiercąca z łbem sześciokątnym
8. śruba samogwintująca z łbem sześciokątnym
9. uszczelka gumowa
10. uszczelka polietylenowa

rys. UPI 09–03 – PRZEKRÓJ PRZEZ PROFIL ŁAPKOWY – PRZYKŁAD 2